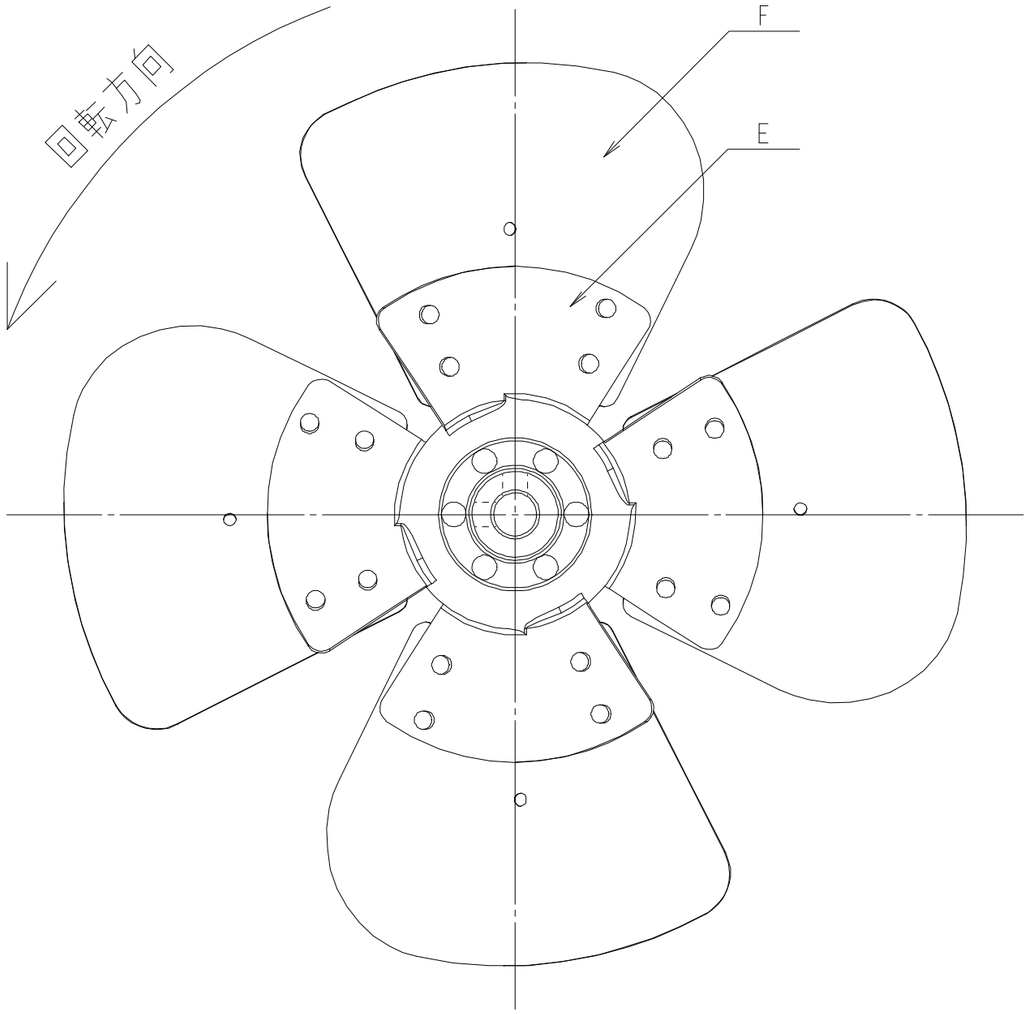

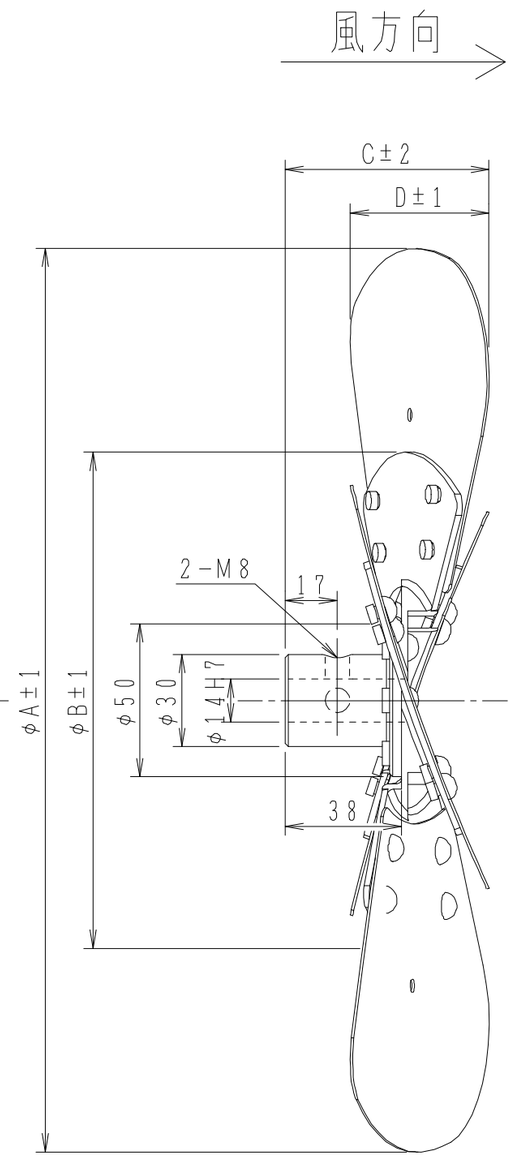

寸法表

	A	B	C	D	E	F	重量g
G250P4	247	162	63	38	2	0.8	700
G300P4	295	162	64.5	43	2	0.8	800
G350P4	350	162	69	50	2.5	1.2	1150
G400P4	395	162	70	52	2.5	1.2	1350
G450P4	446	193	70	54	2.5	1.2	1450
G500P4	494	193	75	62	2.5	1.2	1800

註. 釣合い良さの等級は、JIS-B0905 G2.5級に準ずる。
詳細な点は、JIS-B0905を参照の事。

番号	名称	図番	個数	材質	摘要
				SUS304	

製図	M.SASAKI '01・4・23	審査	・・	承認	・・	重量		縮尺	単位 mm
機種						図名	軸流ファン Gタイプ		
株式会社 佐藤工業所						図番	P-GRD14S2		

△	訂正記事	訂正年月日 ・・

表面処理		